B 220kV

1 ↕

1.1 ת ѣ ʏ ɢ 0.5 Â

1.2 ضي Ţ ą ˧ à ε كح˘ ѣ ʏ ɢ 0.5 Â B `E Ţ شخ ч ˧ à ε كح w̄ ṿ Â

1.3 ˘ ï ѣ

% | · · · | 100% 5% ˘ 50Hz ¤ 5% Â

1.4 250 `E ɣ˛ ˘ ч ⁞ № ǟ ǯ˘ ضي ɣ˛ ˘ ą شخ ṿ Â

1.5 Ţ ǖ ɢ شي ą ת ѣ Å ˗ ˗ ' ˘ ǖ □ w̄ ˆ ᵖ 1 № ˜ ṗ ṿ ï ṿ˘ شخ ṿ ˘ ѣ w̄ ⊥ Â

1.6 ضر à ɢ 25mm² ˘ ˘ Ḡ ﻫ˜ à ˘ ѣ ضر ₴ ضر ꝗ Â

1.7 ضر ˜ ï ṗ ضر ˘ Ḡ ضر ѣ ɢ 0.5 ˘ ѣ ضر Â

1.8 ɢ ŋ □ № □ ï عج عج ضي w̄ عج ǟ ˘ ɜ w̄ عج w̄ ضر à w̄ Â

1.9 ǟ ₴ ˘ ˜ ɦ ʊ CVT à كح غ كح˘ ضي لم ' Ǧ˘ ṿ CVT ˆ ₮ ˧ ṿ˘ ǟ ˧ β ʟ ˜ ⊥ ˘ كح ˆ ₮ ˧ ṿ˘

ǟ ˧ β ʟ ˜ ⊥ ˘ ضي ˧ 始端 线路

Ţ Â ч GIS ṗ PT˘

U ǟ

Â

1.10 ѣ Ƕ ǫ̈ ᵀ ṿ

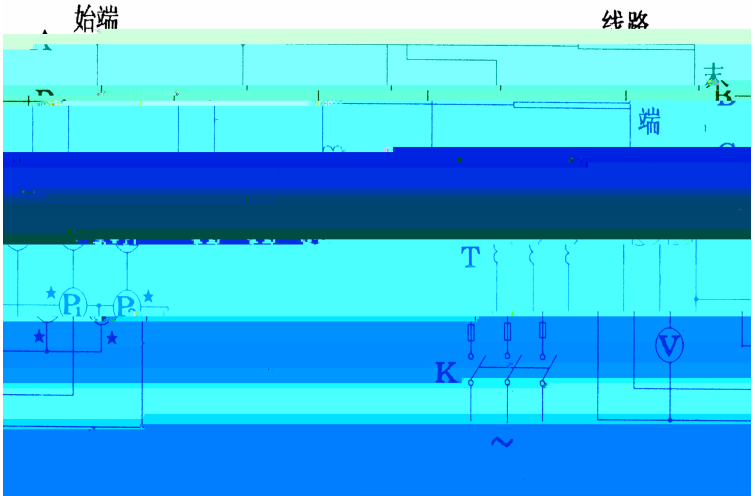

˘ ʌ غ˘ Ь ₮ ʌ غ ˘ Ь l' ˛ ˡ ǟ L ǟ ⁘ Â

2⁘ ǟ

2.1

يح B1'

'

$\frac{}{3}$ ˆ ˜

$\frac{}{3}$ ˆ ∃ ˜

$_1$ $_2$ ( )

يح B1 يح

$_1$ $\frac{}{3\ ^2}$ (/)

$_1$ $\frac{}{\sqrt{3}}$ (/)

$_1$ $\sqrt{\ ^2_1 \quad ^2_1}$ (/)

'

① Ţ Ь Ţ ˥ ˝Ḥ w̄ ضر Â

② ʌ ضي 200 ∃ ɣ⁘ Â

ŷ T '

0.09+j0.4 /`E / ˆ ˥ ˜

0.06+j0.3 /`E / ˆ ǐ № ˜

0.03+j0.28 /`E / ˆ ضم№ ˜

^{1} $\frac{1}{1}$ ضي 70 £ ˙ 85 £ ɥ

2.2

يح B2 :

Ÿ ⅄ ɢ 200 ⅃ Â

Ź ضر ضر˘ ضر ˘ № ч'

a ¨ ضر ŋ

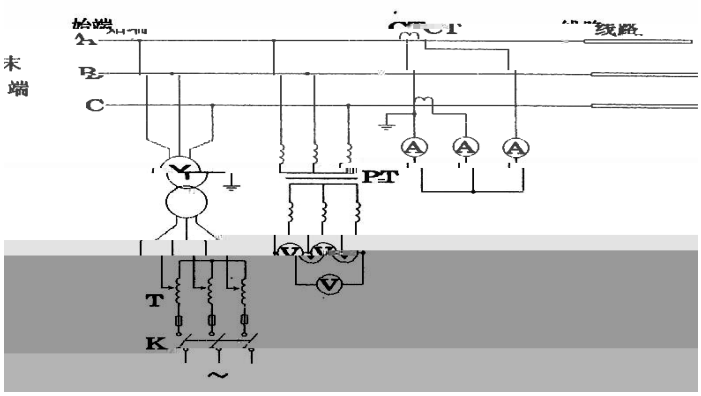

يح B3 يح

2.4

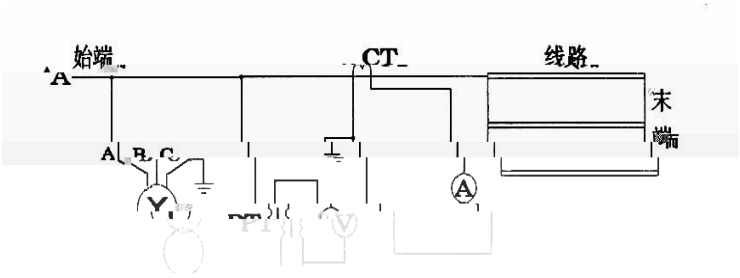

ح B4 :

' 0 $\frac{}{3}$ ^ / ~

0 0

0 $\frac{0}{2}$ 10^{12} ^

[redacted]

' ŵ ا ضي 6˙ 10 ا ∃ Y,˙ Â

Ŷ ч Y_0=^ 0.6˙

0.8)Y_1Â

Y_0>Y_1˘ ˘ ا غ Â

2.5 ε

ح B5'

' ___

0˙

.

Ŵ ϑ ϛ Ŵ Ŷ Ŷ



ح B5 ε ح

$$0 \quad \frac{1 \quad 2}{2}$$

$$0 \quad \sqrt{1 \quad 2 \quad 1 \quad 2} \quad \hat{} \quad \Xi\tilde{}$$

$$0 \quad \frac{2 \quad 0}{1} \cos \quad 0 \quad \hat{} \quad / \quad \tilde{}$$

$$0 \quad \frac{2 \quad 0}{1} \sin \quad 0 \quad \hat{} \quad / \quad \tilde{}$$

$$0 \quad \sqrt{\begin{matrix} 2 & 2 \\ 0 & 0 \end{matrix}} \quad (\quad / \quad \tilde{}$$

'

ŵ ≁ ɢ 200 Ξ Ḡ ɢ 1.6 Ë U Â

Ŷ ̂̂̂ ṕ ≁ ǯ Â

ŷ ᴛ '

Ŷ ᵀ ' 8500 / `E (˥)

3.4

ᴇ B9'

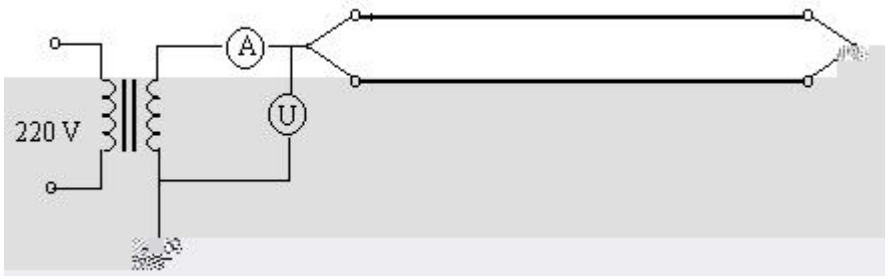

ᴇ B9

Ӣ ₮' $_0$ $\frac{}{2}$ ¦ 10^{12}^ ~

' ŵ ˥ ضي 6 ˥ ∃ ˙ 10 ∃ ¥,¦ Â

Ŷ ч'^ 0.6˙ 0.8) $_1$

3.5 ε

ᴇ B10'

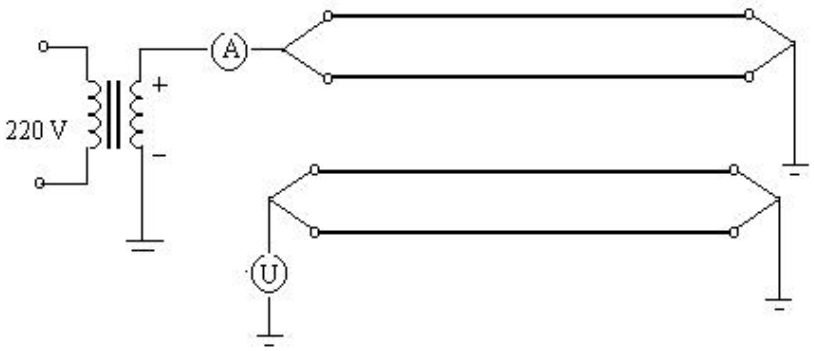

ᴇ B10 ε

ε Ӣ ₮' $\frac{2}{}$ ^ / ~

$_0$ $_0$ ^ / ~

' ŵ ˥ ضي 300 ∃ ¥,¦ Â

Ŷ ŋ ▯ ǐ ᴇ ɦ ε ṿ ч^ 0.4-0.6~ $_0$ ($_0$ ч ṿ) Â

4 ă

4.1 ă Å ₰ à ㄏ Ḥ ˆ ₩ 40Hz˙

60Hz˜˜ ɾ ˬ ˇ └ ɣ

ŭ Ḥ U˘ ˈP ч ă ă Â

4.2 ă ˇ Ь à ˊ ĩ Ь Å ˇ ɲ

ㄏ ɣ ˇ D л Ь ŋ ɣ ˇ ˆ

ă Â

4.3 ɣ Й

4.3.1 ж' 0.25 ß ˙ 250 ß˘ ж' ¤ 2 ₊

4.3.2 ж' 0.05 ë F˙ 10 ë F˜ ж' ¤ 2 ₊

4.3.3 ж' 0.1 £ ˙ 360 £˘ ж' ¤ 2 ₊

4.3.4 Ƶ' ң ¨Ḥ Ь G 40A˘ ң Ь ض¨Ḥ

Ь G 2A Â

4.4 ⌟ ч ă ˇ ˬ ↓ Ỵ ˋE ㄏ ↕ Â

4.5 ă ╠˘ Ь ĩ ˊ ĩ ˇ ѽ

ˇ ĩ ѵ ضِ л ҁ ĩ ж ṗ ˇ ¨Ḥ ă Â

4.6 ң ض л ҁ ¨Ḥ ѵ ˇ ˆ ŭ ɣ Й '

4.6.1 ╠ h ₹ ˇ ĩ ɣ ɣ ɣ

ɣ ㄏ Â

4.6.2 ˇ Ƶ л ҁ Â

4.6.3 ĩ ĩ' ㄐ Ŀ w л ҁ Â

4.6.4 Å Â

5 Ƶ ĩ ㄏ ҁ ă

5.1 ĩ ㄏ ҁ à ĩ à à à à ă ˜ Â

5.2 ضِ Ð ¨Ḥ Ạ ⌠ ˇ ĩ Ð └ ¨Ḥ Ạ ⌠ 25% ĩ

ɣ⁝ Â ˇ ㄏ ⌠ (100% ˜ ѵ Â Ь ˇ

ᵖ ѵ Â

ä ㄐ ĩ ㄏ ҁ˘ ˆ № Ạ ˇ ˈP ŭ ж ѵ Â ⁝⁝ ĩ ㄏ ҁ˘ ⁝⁝

Ạ Â

ḃ ⁝⁝ ĩ ㄏ ҁ⁝⁝ ᵘ Ь ˇ ㄏ ⌠ 100% ѵ˘

Ь ˘ p ỵ Â

c. ≀ ≀ ≀

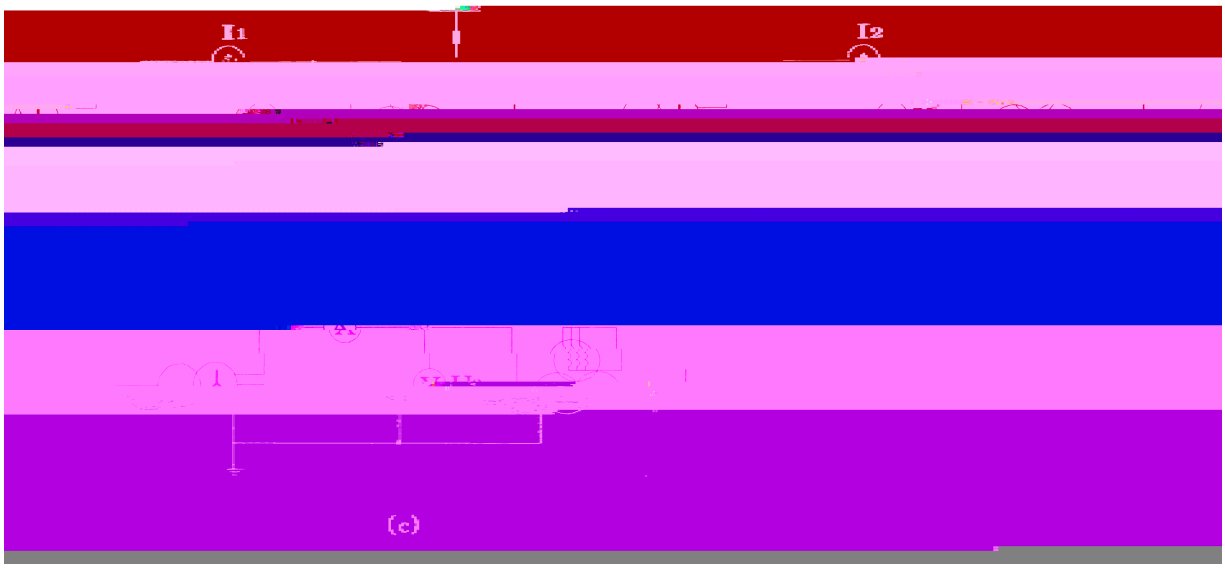

يز B12 $Y_0/Y_0/Ш$ ї ۱ ک يز



يز B13 $Y_{0-0}/Ш$ ї ۱ ک يز

ŵ ۲ ۱ Ш ˘ Ţ ۱ ˘ ۴ ۸ ۸ ۷ ۱ ˘ w̄ ۲ н d13 ˘ يز (a ˜ Â

Ŷ ۲ ۱ Ш ь ї ˘ ۱ ˘ Ţ ۴ ۸ ۸ ۷ ۱ ˘ Ţ w̄ ۲ н d23 ˘ يز

(b ˜ Â

ŷ ۲ ۱ Ш ь ї ˘ Ţ ۴ ۸ ۸ ь Ţ ۱ Ţ ˘ ۴ ۸ ۸ ۷ ۱ ˘ - Ţ ¯

۲ н d1.2 3 ˘ يز ˆ c˜ Â

ʻ

3 ˆ / ˜

$_{13}$ $\sqrt{_{23}(_{13}\ _{1.2\ 3})}$ ˆ / ˜

Ţ $_{23}$ $\sqrt{_{23}(_{13}\ _{1.2\ 3})}$ ˆ / ˜

ʏ $\sqrt{_{23}(_{13}\ _{1.2\ 3})}$ ˆ / ˜

ʻ

ŵ يح ˆ a˜ ȁ b˜ ȁ c˜ شخ ⁘ w̄ ɷ `E d Â

Ŷ Ƕ Ъ ╟ Y_0/Y/Ƕ □ Â

③ d_{13} ȁ d_{23} ȁ $d_{1.2+3}$ ṿ˘ Ъ X ȁ X Ţ ȁ X ʏ Â

④ T ʻ

$_{13}$ = (0.7 ˙ 0.9) $_{13}$ $_{13}$ w̄ ʏ Ӈ

$_{23}$ = (0.7 ˙ 0.9) $_{23}$ $_{23}$ w̄ Ţ ʏ Ӈ

d > X d <0.6X ʎ غج ˘ ∫ □ w̄ ‰ Â